P22

Pnömatik Döner Bağlama Elemanları

Çift etkili ve manyetik silindir gövde
Mavi renkli alüminyum gövde eloksal kaplı ve korozyona dayanıklı.
Piston mili aşınmaya dayanıklı, sert krom kaplanmış
Sıkma kafası çelikten ve menevişlenmiş.

Pneumatic swing clamps

Cylinder is double acting and magnetic
For recessed installation in fixtures.
Both compressed-air connections are in the flange.
Piston rod non-rusting, polished.
Body is made of aluminium, anodised.HART-COAT® surface for wear-resistance.
Including screw and spring washer for simple setting of the clamp arm position.

made in %100 yerli.. Türkiye

Boy Size	Fl (kN)	R	⚖ g
32	0.3	G1/8	537
40	0.6	G1/8	680

Boy / Size	B	D	D1	E	F	G	G1	H	L	L1	L2	L3	L4	M	N	N1	O	T	Strok
32	45	10.5	5.5	16	55	45	4.5	18	115.5	168	82.5	21.5	14	34	14.5	16.5	29	22	25
40	45	10.5	5.5	16	57	52	5	22	116.5	173	82.5	19	15.2	40	17.5	22	29	22	25

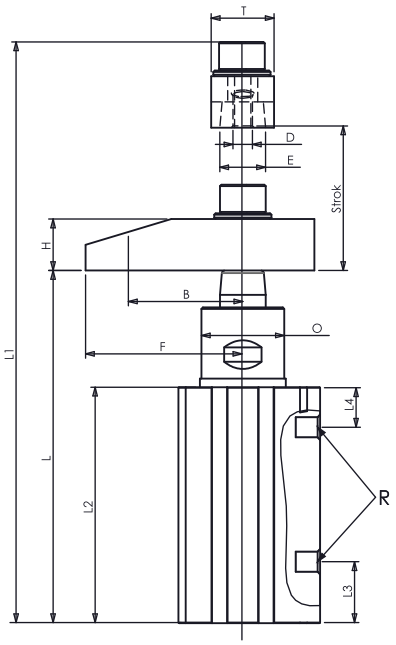

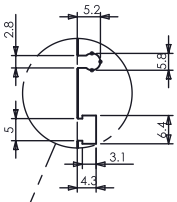

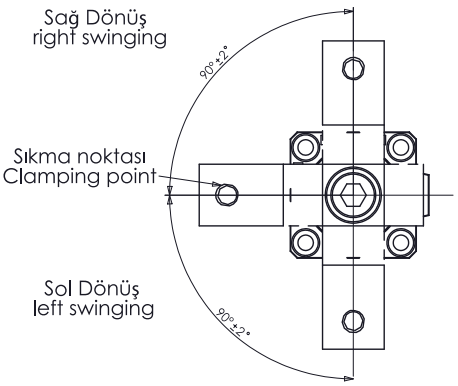

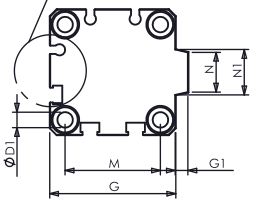

Sıkma pabucu montaj ve demontajı / *Fitting and removing clamping arm*

Baskı Kolunun Takılması
1- Baskı kolunu yaylı rondela ve civata ile piston mili üzerine koyunuz.
2- Civatayı sıkmadan önce baskı kolu uygun pozisyona gelecek şekilde döndürünüz.
3- Baskı kolunu anahtar yardımı ile sabit tutarak civatayı sıkınız.

Baskı Kolunun Çıkarılması
1- Baskı kolunu anahtar yardımı ile sabit tutarak civatayı çıkarınız
2- Plastik bir çekiç ile baskı koluna alttan vurunuz ve piston milinden ayırınız.

Dikkat : Kesinlikle baskı koluna yanal darbe yapmayınız!

Fitting clamping arm
Hold clamping arm with spanner. Tighten /loosen screw
Removing clamping arm
Loosen clamping arm from piston rod.
Caution : Do not strike sides of clamping arm.

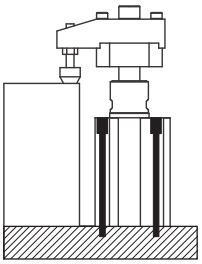

Montaj Saçenekleri
Mounting Options